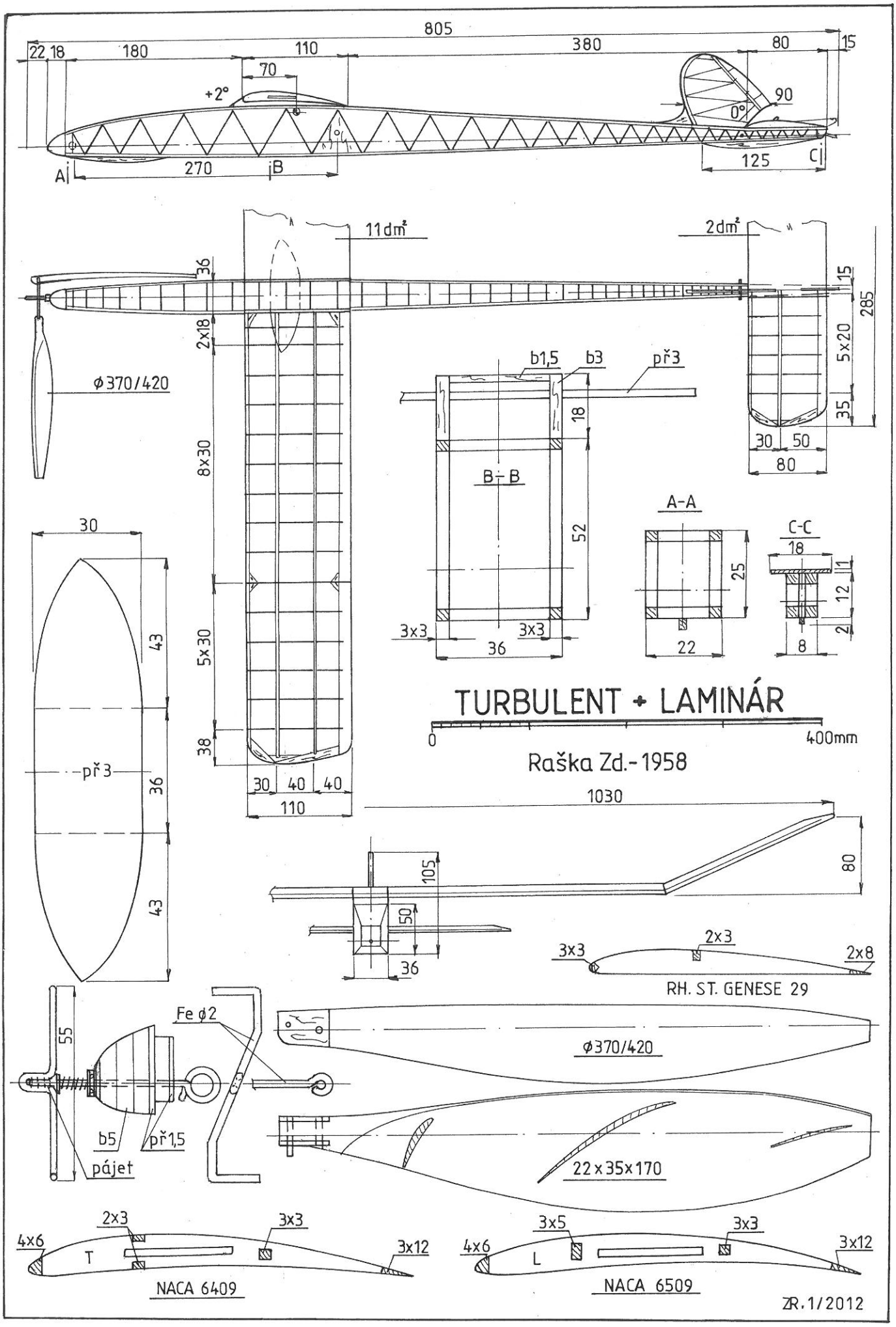
805
22
18
180
110
380
80
15
70
+2°
90
0°
A
270
B
125
C
11dm²
2dm²
36
2x18
8x30
5x30
38
ϕ370/420
30
43
36
43
př3
30
40
40
110
b1,5
b3
př3
18
52
B-B
3x3
3x3
36
A-A
25
22
C-C
18
1
12
2
8
15
285
5x20
35
30
50
80
TURBULENT + LAMINÁR
0
400mm
Raška Zd.-1958
1030
80
105
50
36
3x3
2x3
2x8
RH. ST. GENESE 29
55
Fe ϕ2
b5
př1,5
pájet
ϕ370/420
22x35x170
2x3
3x3
4x6
T
3x12
NACA 6409
3x5
3x3
4x6
L
3x12
NACA 6509
ZR.1/2012