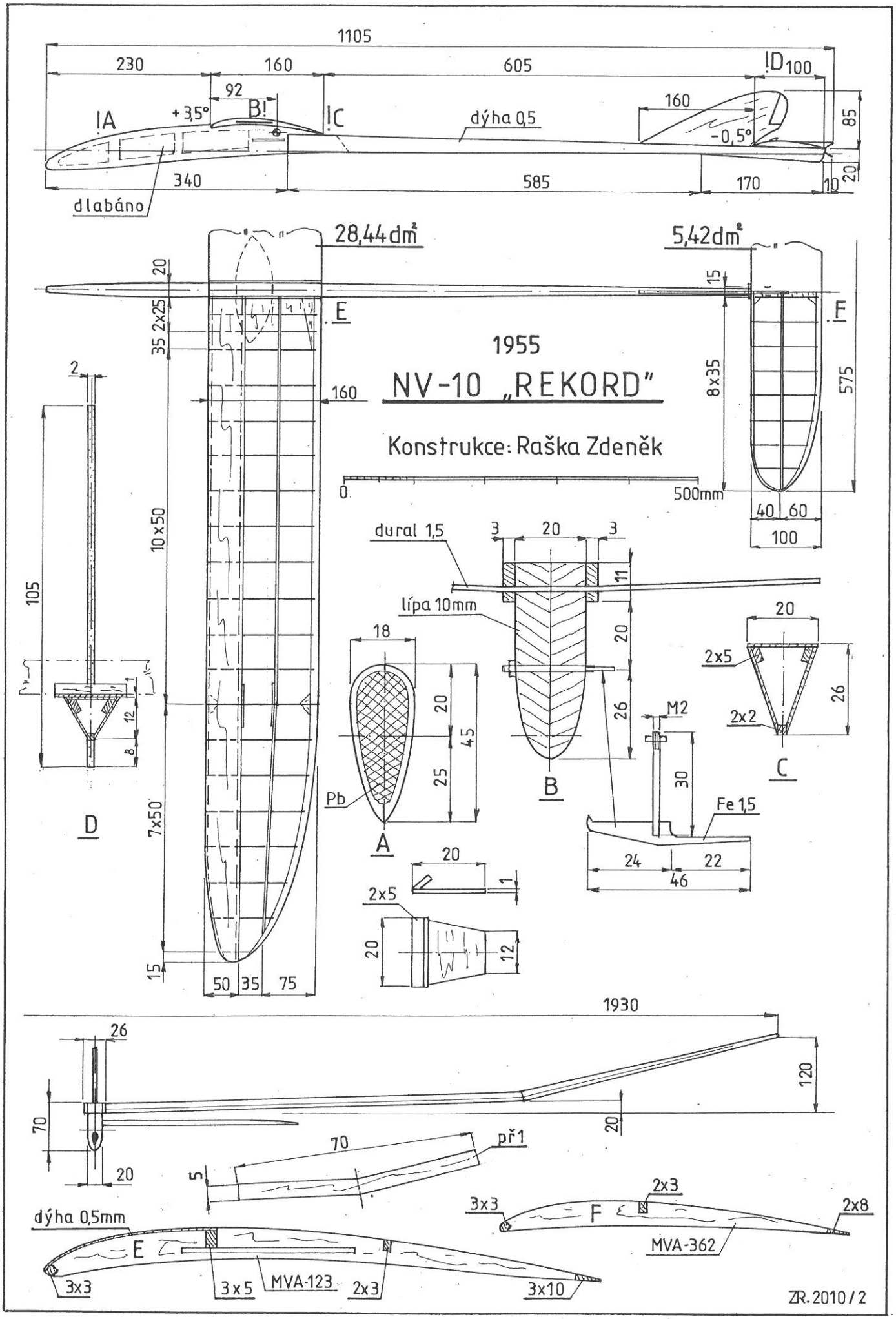
1955
NV-10 „REKORD"
Konstrukce: Raška Zdeněk
1105
230
160
605
100
92
+3,5°
-0,5°
dýha 0,5
dlabáno
340
585
170
10
20
85
28,44 dm²
5,42 dm²
2x25
35
10x50
7x50
15
50
35
75
8x35
575
40
60
100
105
12
8
2
dural 1,5
lípa 10mm
3
11
26
18
45
25
Pb
M2
30
Fe 1,5
24
22
46
2x5
2x2
1
12
1930
120
70
př1
5
3x3
3x5
MVA-123
3x10
MVA-362
2x8
ZR.2010/2