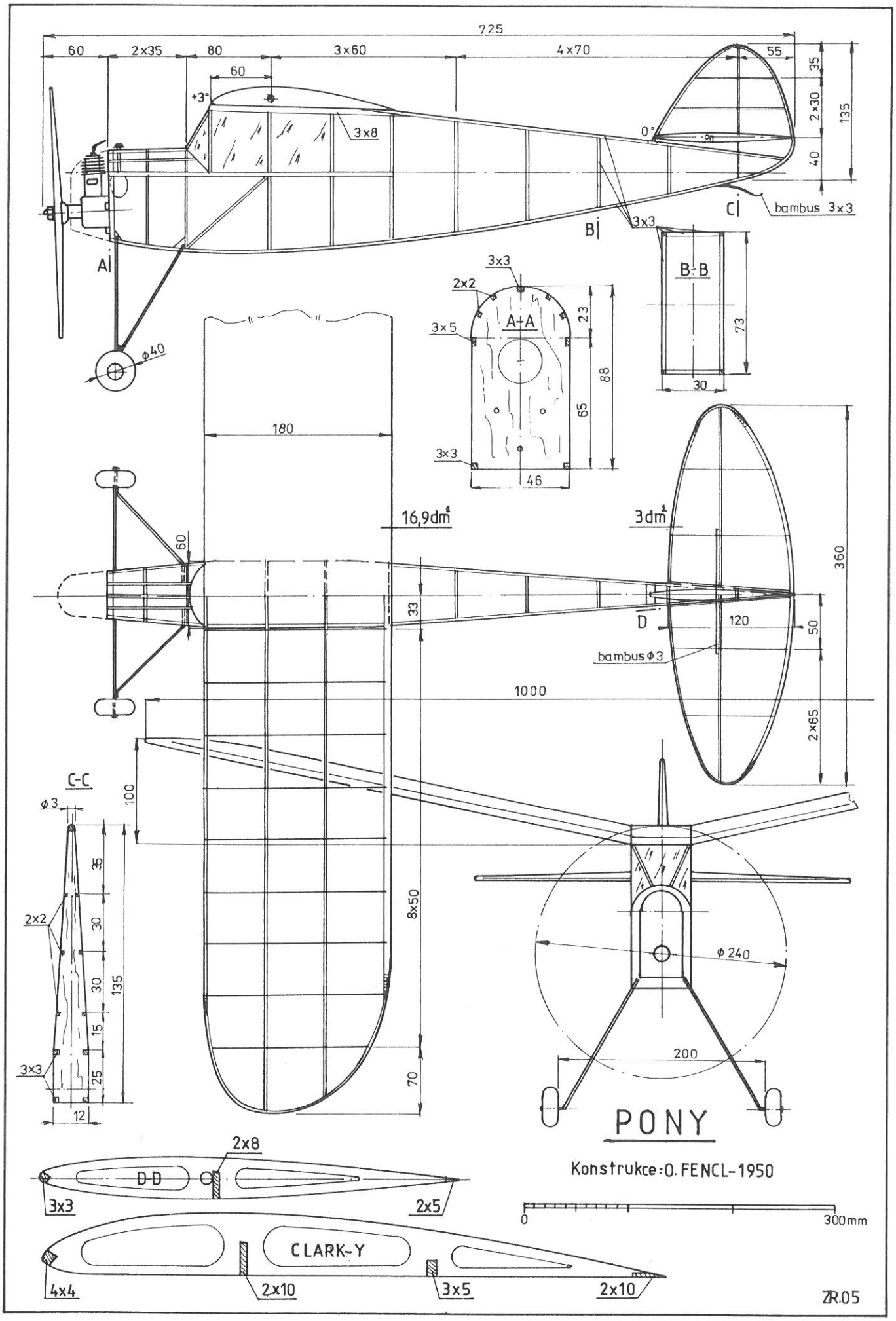
725
60
2x35
80
3x60
4x70
55
35
2x30
135
40
60
+3°
3x8
0°
bambus 3x3
A
B
C
3x3
B-B
73
30
3x3
2x2
A-A
3x5
23
88
65
3x3
46
Φ40
180
16,9dm²
3dm²
60
360
33
D
120
50
bambus Φ3
1000
2x65
C-C
Φ3
100
35
2x2
30
30
135
15
3x3
25
12
8x50
70
Φ 240
200
PONY
Konstrukce: O. FENCL-1950
2x8
D-D
3x3
2x5
0
300mm
CLARK-Y
4x4
2x10
3x5
2x10
ZR.05