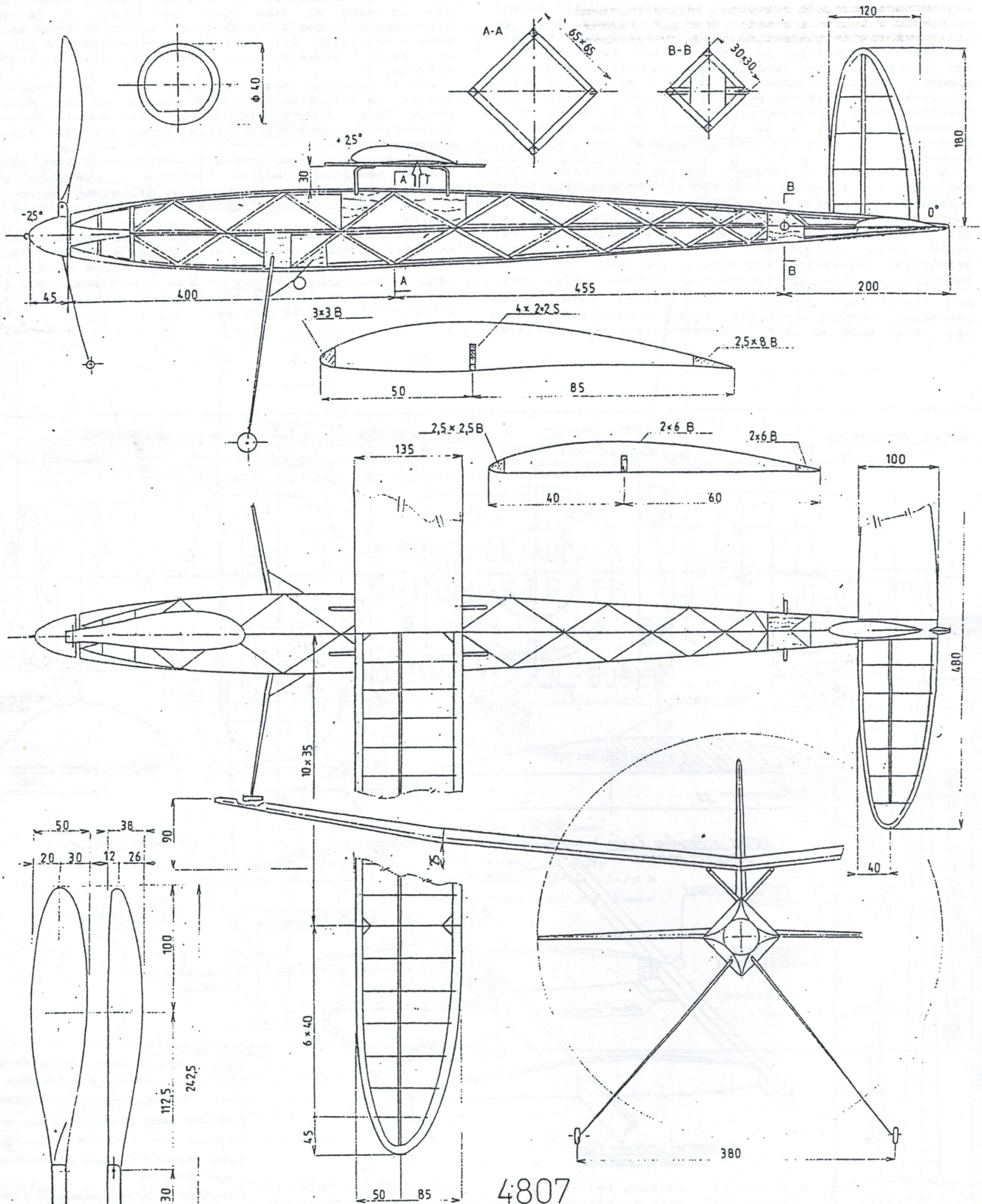


4807

| | | | |
|---|---|---|---|
| ROZPĚTÍ | 1270 mm | VRTULE | Φ 485/630 mm |
| DÉLKA | 1100 mm | SVAZEK | 80 mm² |
| PLOCHA K. | 15,05 dm² | ZATÍŽENÍ | 12 g dm² |
| PLOCHA VOP | 3,93 dm² | HMOTNOST | 228 g |

KONSTRKCE PAVEL LANŠTIAK

BRNO DUBEN 1948