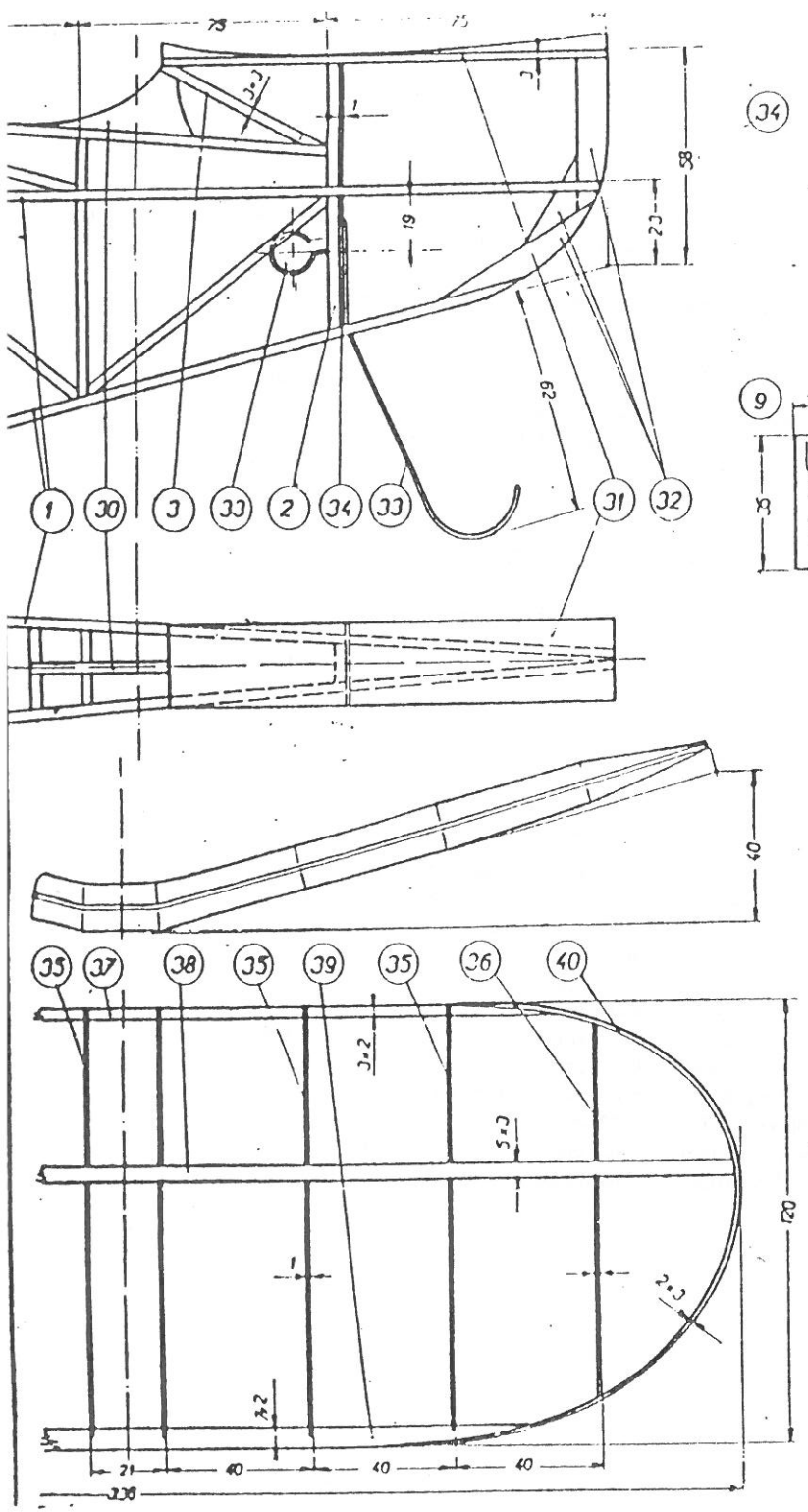

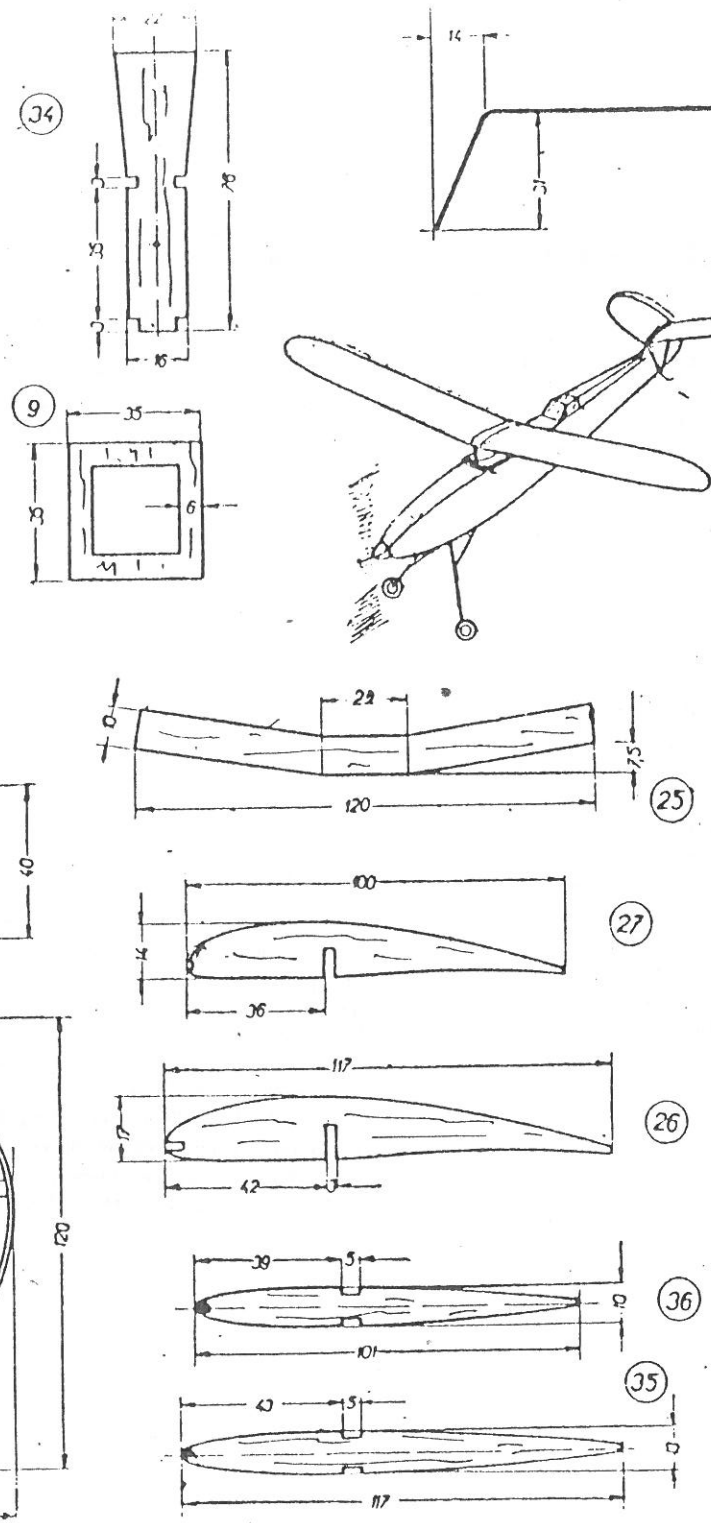

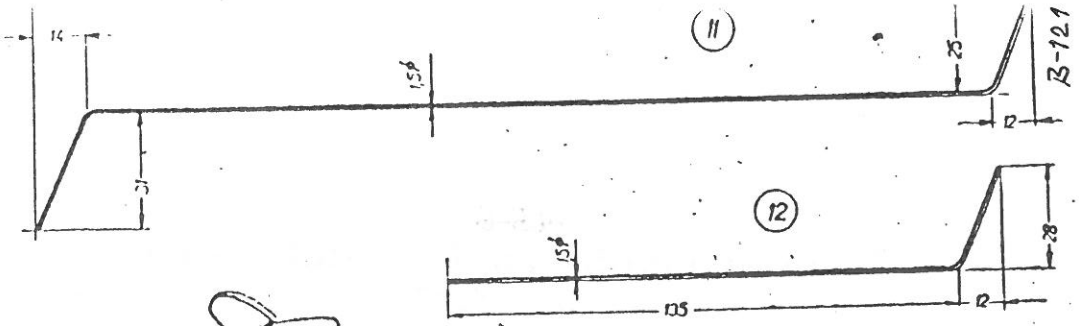

40	OKRAJOVÝ OBLOUK	2	BAMBUS	2×3×300
37-39	PODÉLNÍK VÝŠKOVKY	4	BALSA	2×3; 3×5; -2×7;
35,36	ŽEBRO VÝŠKOVKY	6+2	BALSA	1×15×120
34	STEVEN	1	PŘEKLIŽKA	1×25×80
33	ZADNÍ HÁČEK	1	OCEL. DRÁT	1,5ø×180
31,32	LOŽE VÝŠKOVKY, PŘECHOD	1+1	BALSA	3×30×130; 3
30	PŘECHOD	1	BALSA	3×20×60
29	PODÉLNÍK KABINY	4	BALSA	3×3
28	OKRAJOVÝ OBLOK	2	BAMBUS	2×3×300
26,27	ŽEBRO KŘÍDLA	18+2	BALSA	1×20×120
25	NÁKLIŽEK	2	BALSA	1,5×22×125
22-24	PODÉLNÍK KŘÍDLA	3	BALSA	3×5; 3×10; 2×10
19-21	ŽEBRO BALDAGHÝNU	3	BALSA	1×20×75
18	ODTOKOVÁ HRANA	1	BALSA	4×18×100
17	STEVEN	1	BALSA	1,5×35×70
16	NÁBĚŽNÁ HRANA	1	BALSA	6×6×95
15	LOŽE KŘÍDLA	1	BALSA	5×75×155
14	UPEVŇOVACÍ KOLÍK	2	SMRK	4ø×90
13	POMOCNÝ PODÉLNÍK	2	BALSA	3×3
11,12	PODVOZKOVÁ NOHA	2+2	OCEL. DRÁT	1,5ø×500
10	LOŽE PODVOZKU	2	HLINÍK_TR.	1,5/2ø
9	PŘEPÁŽKA	1	PŘEKLIŽKA	2×40×40
8	KULIČKOVÁ VLOŽKA	1	MOSAZ, OCEL	7ø
7	VRTULE	1	BALSA	450ø
6	HŘÍDEL S VOLNOBĚHEM	1	OCEL. DRÁT.	1,5ø
5	LOŽISKO HŘÍDELE	1	MOSAZ	1,5/3ø×35
4	HLAVICE	1	BALSA	35×40×40
3	DIAGONÁLA	28	BALSA	3×3
2	STOJINA	74	BALSA	3×3
1	PODÉLNÍK TRUPU	4	BALSA	3×3
ČÍSLO	POJMENOVÁNÍ	KUSŮ	MATERIÁL	ROZMĚRY

ZÁVODNÍ CELOBALSOVÝ MODEL

MOTÝLEK

ZNAK DESET. TŘÍD.: 629.125.213

NAVRHL			
KONSTRUOVAL	2.8. 1946	BRONSLAV SOKOLÍČEK	
KRESLIL	3. 3. 1947		
KONTROLOVAL			

MĚŘÍTKO 1:1 | POČET VÝKRESŮ: 2 | LIST Č. 2

PŘEDMĚTY DLE VÝKRESŮ MLADÉHO KONSTRUKTÉRA LZE ZHOTOVOVATI JEN PRO AMATÉRSKOU POTŘEBU ŽIVNOSTENSKÉ VYUŽITÍ NEMI DOVOLENO.

ARCHIV

MLADÉHO KONSTRUKTÉRA

ČÍSLO VÝKRESU: V3/40/60