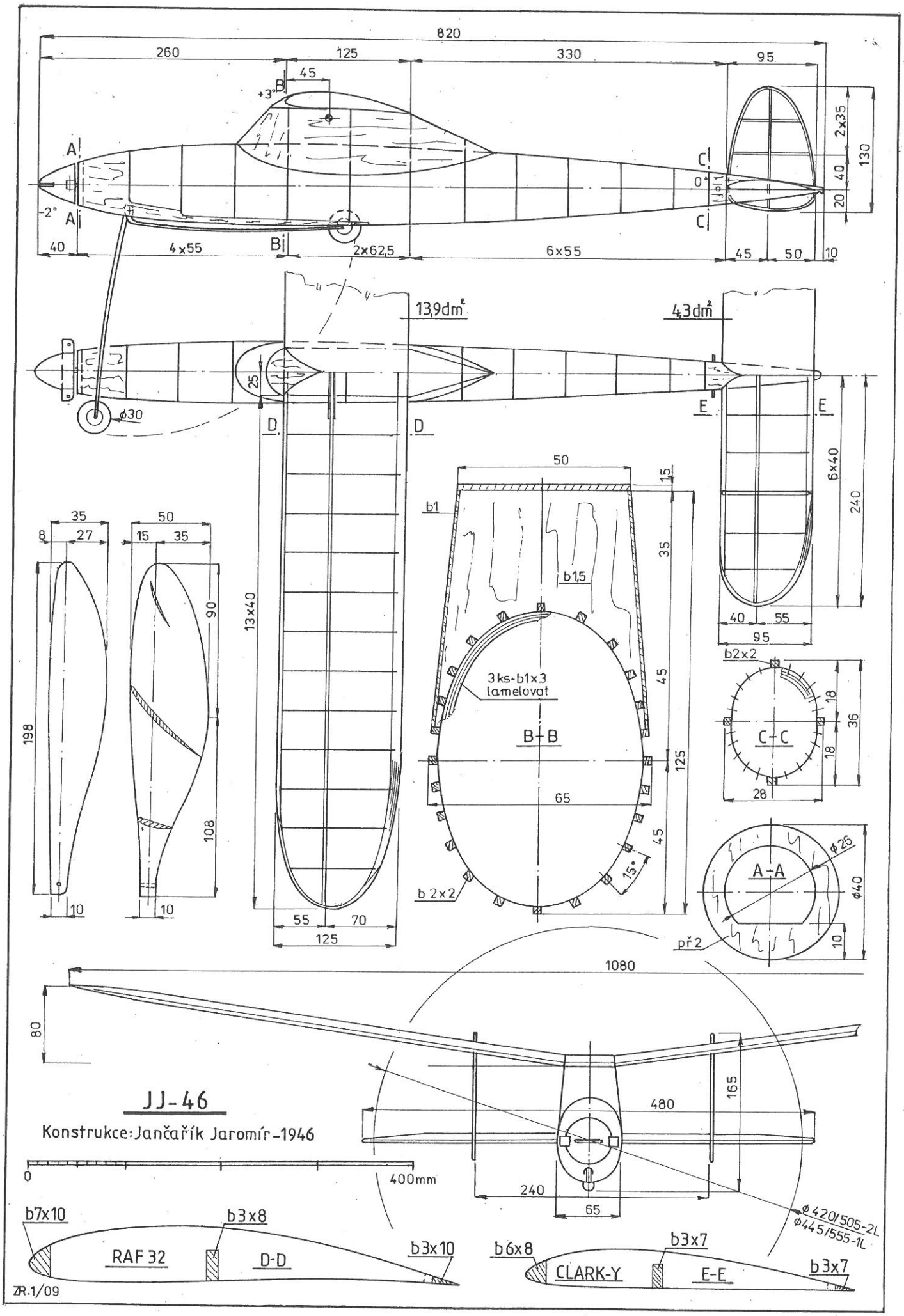
820
260
125
330
95
45
+3°
B
A
A
-2°
C
C
0°
2x35
130
40
20
40
4x55
B
2x62,5
6x55
45
50
10
13,9dm²
4,3dm²
25
ϕ30
D
D
E
E
6x40
240
40
55
95
50
15
b1
35
b1,5
45
125
45
15°
3ks-b1x3
lamelovat
B-B
65
b 2x2
55
70
125
13x40
35
8
27
198
10
50
15
35
90
108
10
b2x2
18
36
18
C-C
28
ϕ26
A-A
ϕ40
10
př 2
1080
80
480
165
240
65
ϕ420/505-2L
ϕ445/555-1L
JJ-46
Konstrukce: Jančařík Jaromír-1946
0
400mm
b7x10
b3x8
RAF 32
D-D
b3x10
b6x8
b3x7
CLARK-Y
E-E
b3x7
ZR.1/09